NTY - EWSBM002 - NTY INTERRUPTOR ELEVALUNAS

Interruptor de elevalunas NTY para autos.

Interruptor de elevalunas NTY, pieza esencial para el correcto funcionamiento de las ventanas eléctricas de tu vehículo. Asegura comodidad y seguridad en tu conducción. BMW 3 E90/E91 2005-/BLACK/

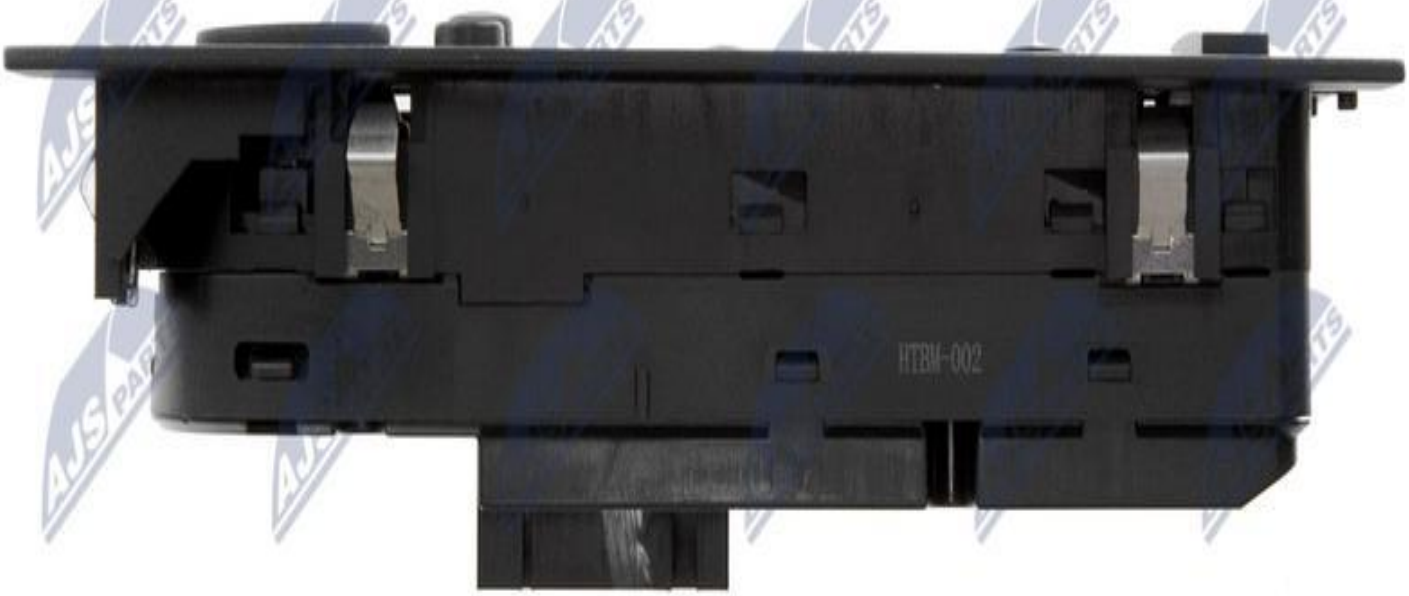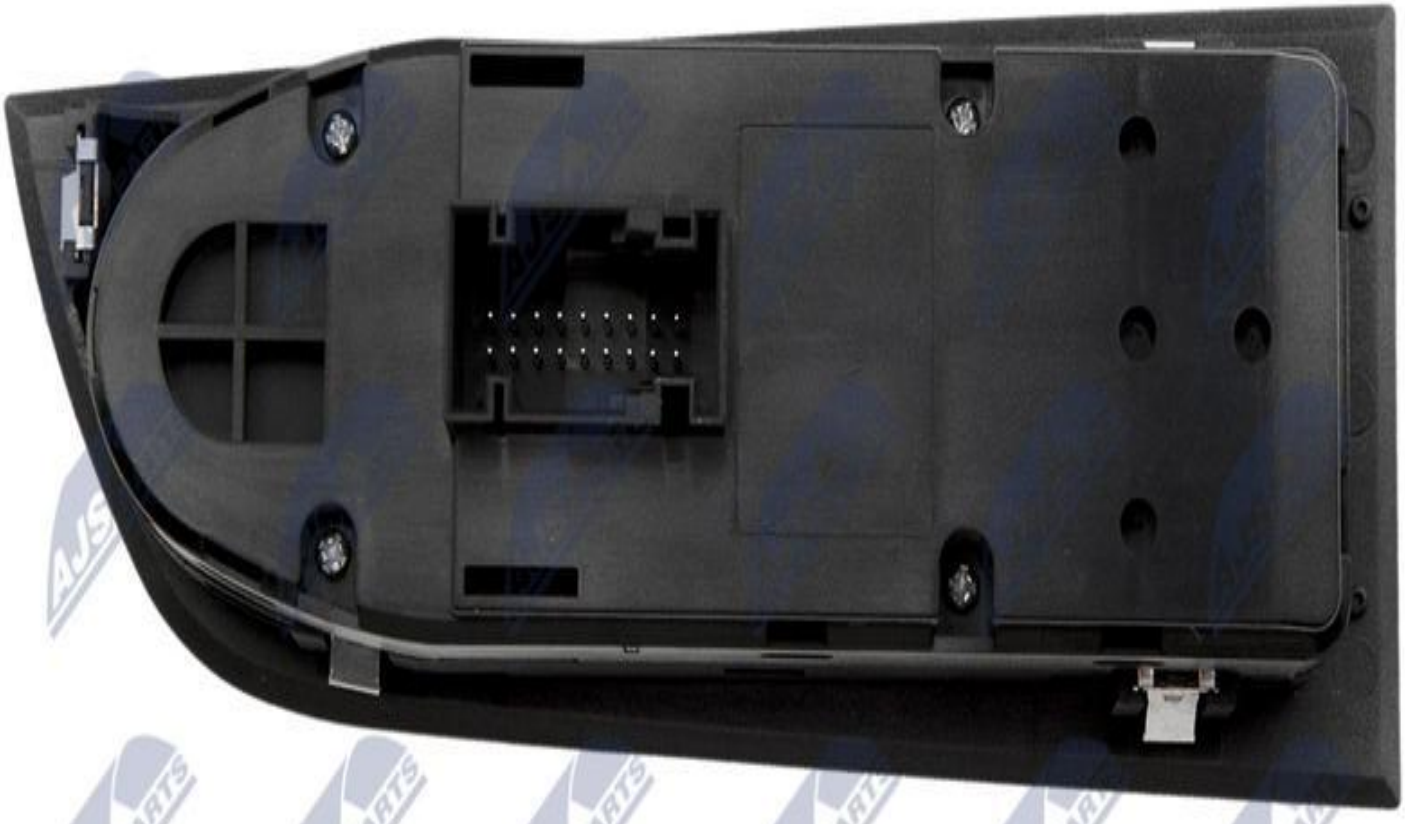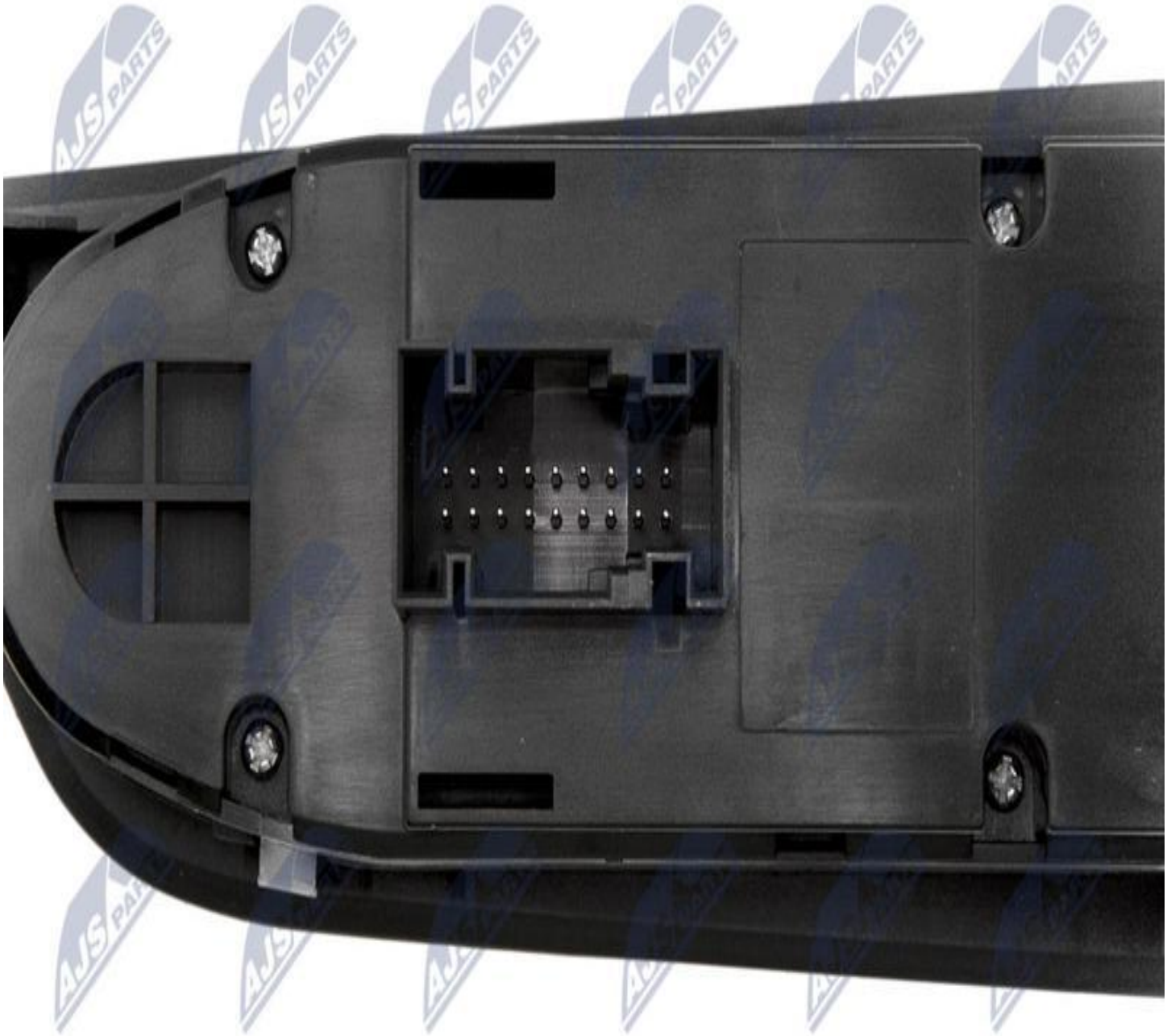
HTBW-002