3RG - 36706 - KIT JUNTAS COLECTOR ADMISION

Kit juntas para colector de admisión
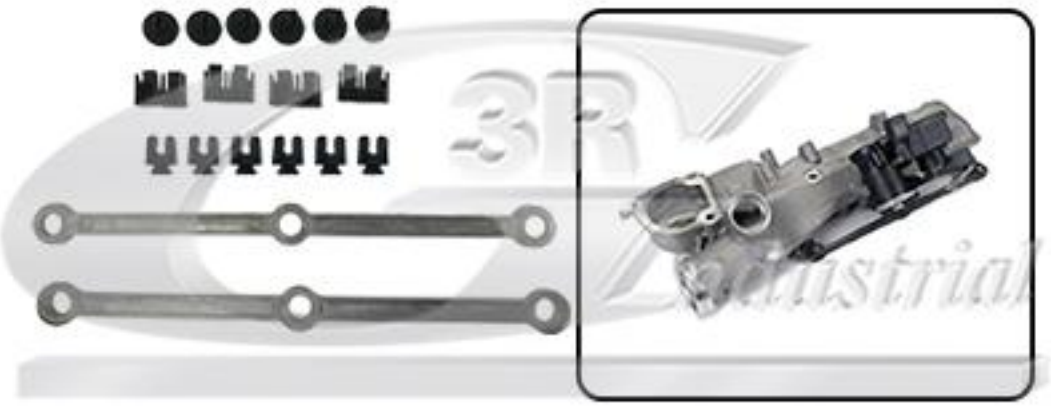
Este kit incluye juntas de alta calidad para el colector de admisión, asegurando un sellado perfecto y un rendimiento óptimo de tu motor. Ideal para reparaciones y mantenimiento.