RZT - 950003 - TACO REDONDO,ELEVADORES ISTOVAL VELYENTACO REDONDO,ELEVADORES ISTOVAL VELYEN<1999,D.EXT.155MM

Tacos de goma para elevadores de coches equipamiento-taller

Taco de goma 15cm para elevadores.
Elavodores compatibles:Istoval Velven 1999.
Medidas: 15,5 x 15,5 x 2 cm.
Peso: 0,3 kg.
Tacos resistentes.
Durabilidad y fiabilidad.
Profesional.

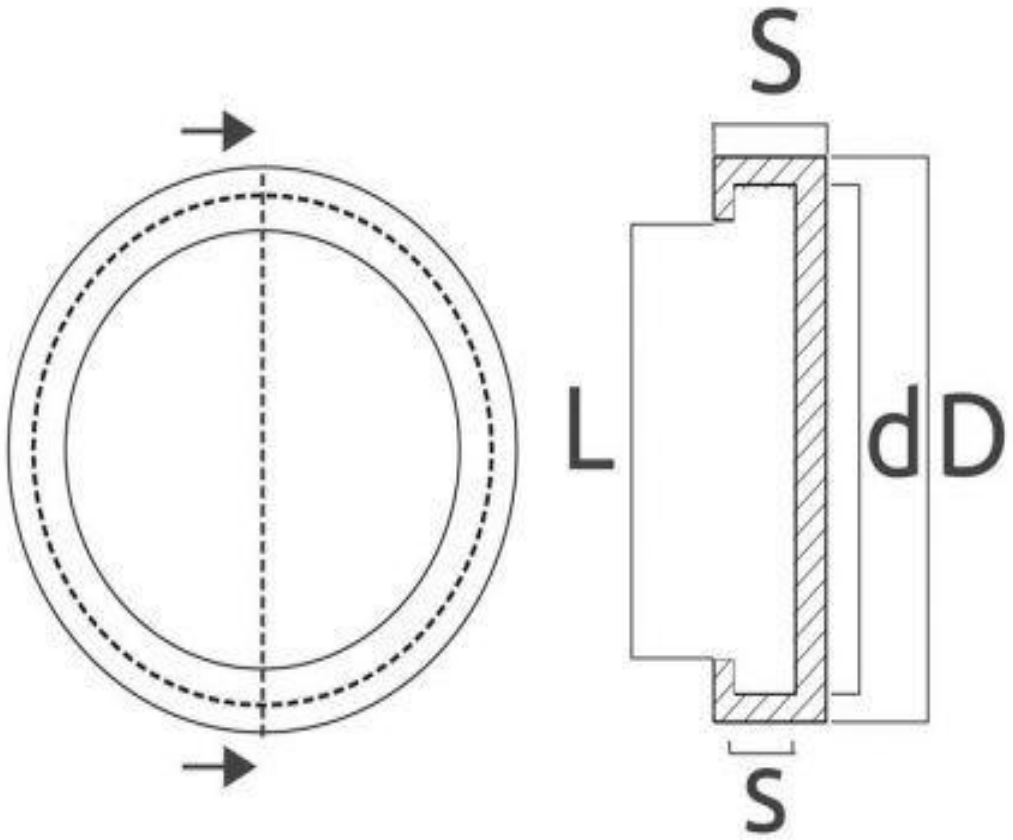

D= 155 mm

d= 147 mm

L = 140 mm

s = 6 mm

S= 24 mm