RZT - 950002 - TACO REDONDO,ELEVADORES ISTOVAL VELYEN>2000,D.EXT.145MM

Tacos de goma para elevadores de coches equipamiento-taller

Taco de goma 14cm para elevadores.
RZ TOOLS.
Elavodores compatibles:Istoval Velven 2000.
Medidas: 14,5 x 14,5 x 1 cm.
Peso: 0,2 kg.
Tacos resistentes.
Durabilidad y fiabilidad.
Profesional.

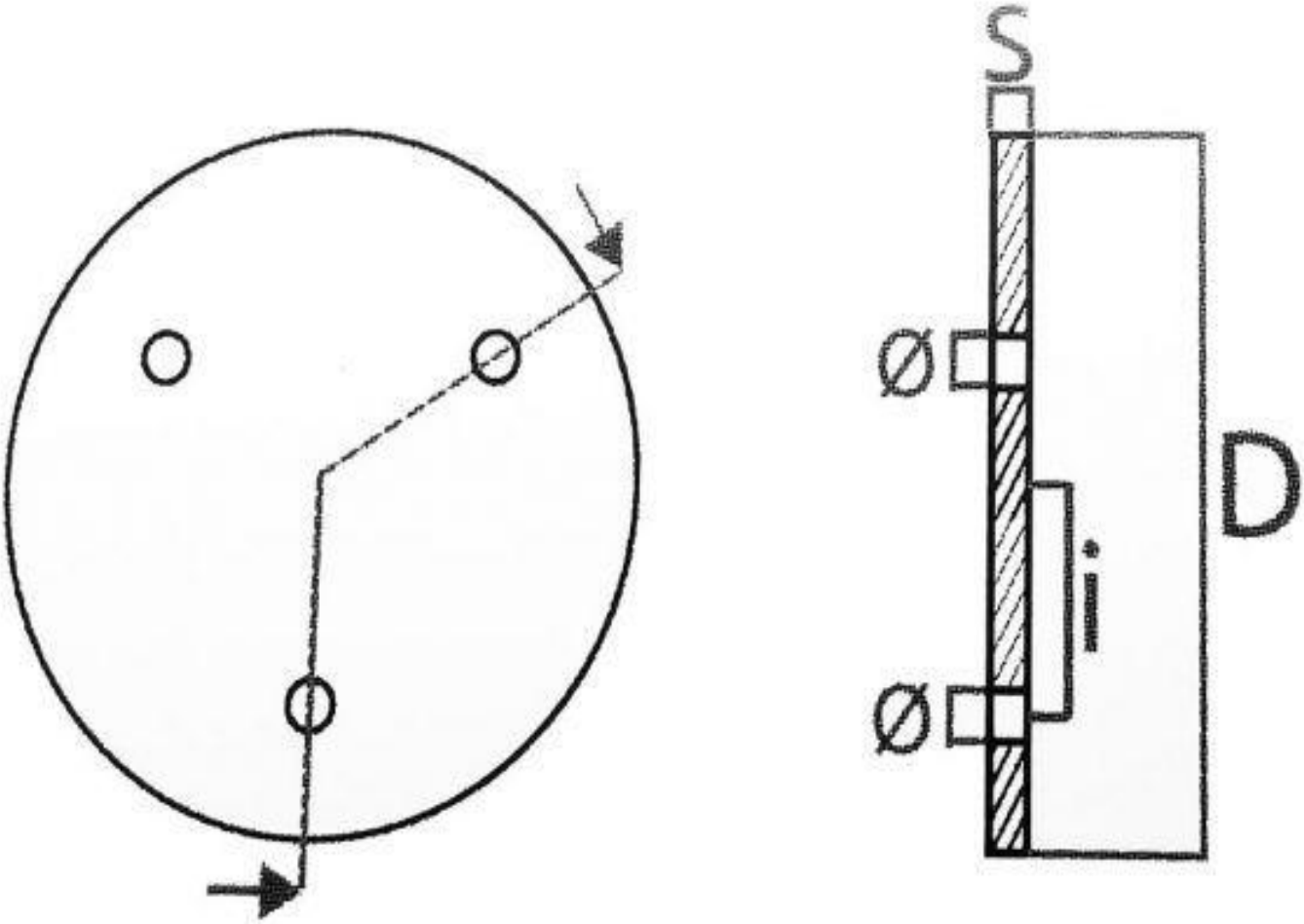

D = 145 mm
S = 10 mm
i = 60 mm